ГТ.ПУ.105

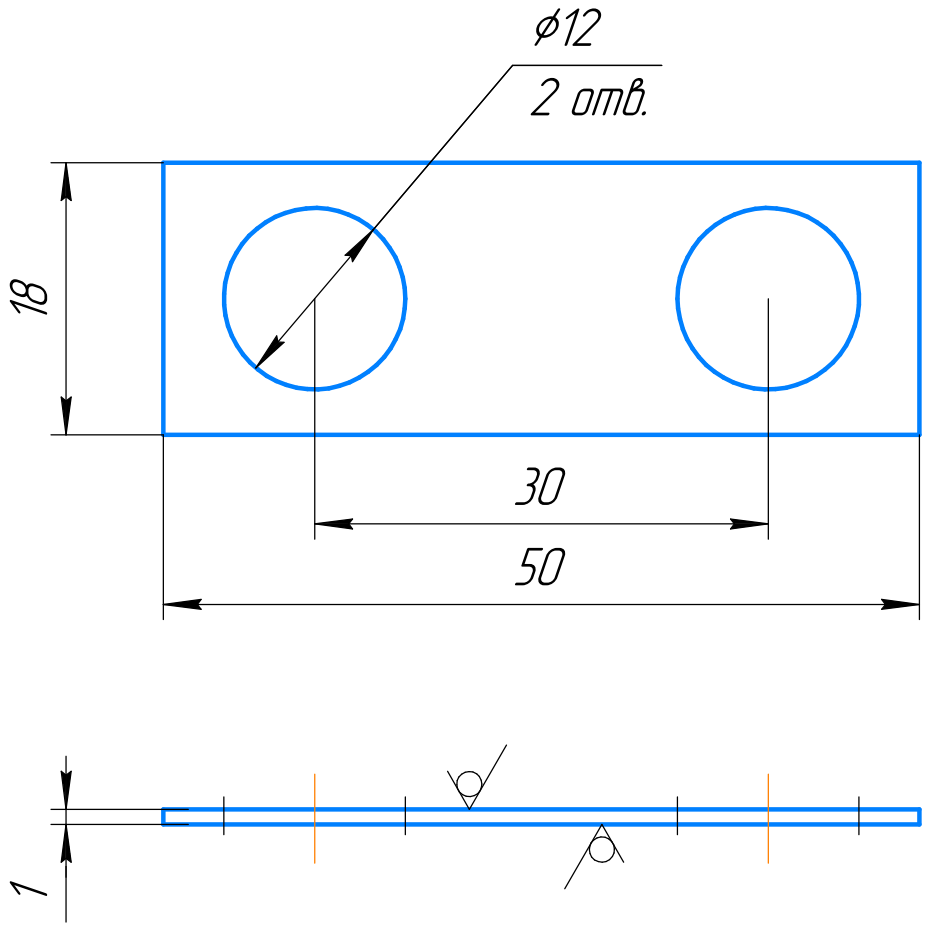

1. Допуск на отверстия: ⌀12H14.
2. Неуказанные предельные отклонения размеров: ±IT14/2.
3. Ц6. хр.
4. ✓.

Изм.	Лист	№ докум.	Подп.	Дата	ГТ.ПУ.105		
Разраб.		Бабич Е.М.			Шайба для контровки пальца крестовины рабочего колеса	Лит.	Масса	Масштаб
Пров.		Мокроусов С.В.						2:1
Т.контр.						Лист	Листов 1	
					Лист 1,0 ГОСТ 19903-2015 / Ст3 ГОСТ 380-2005	ПУ СШФ АО "Гидроремонт-ВКК"	
Н.контр.							
Утв.							

Перв. примен. | Справ. № | Подп. и дата | Инв. № дубл. | Взам. инв. № | Подп. и дата | Инв. № подл.

Копировал | Формат А4